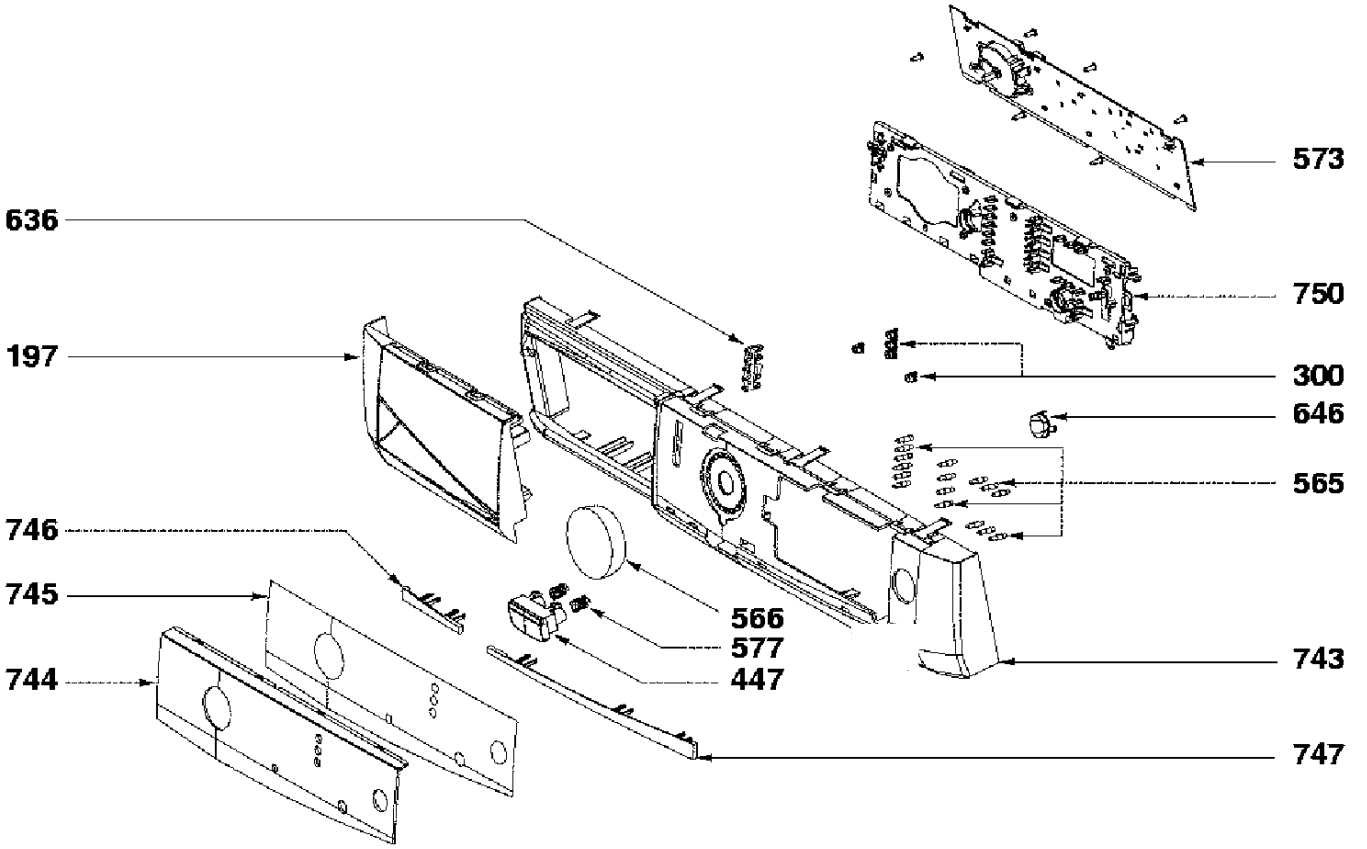
573
636
750
197
300
646
565
746
745
566
577
744
447
743
747

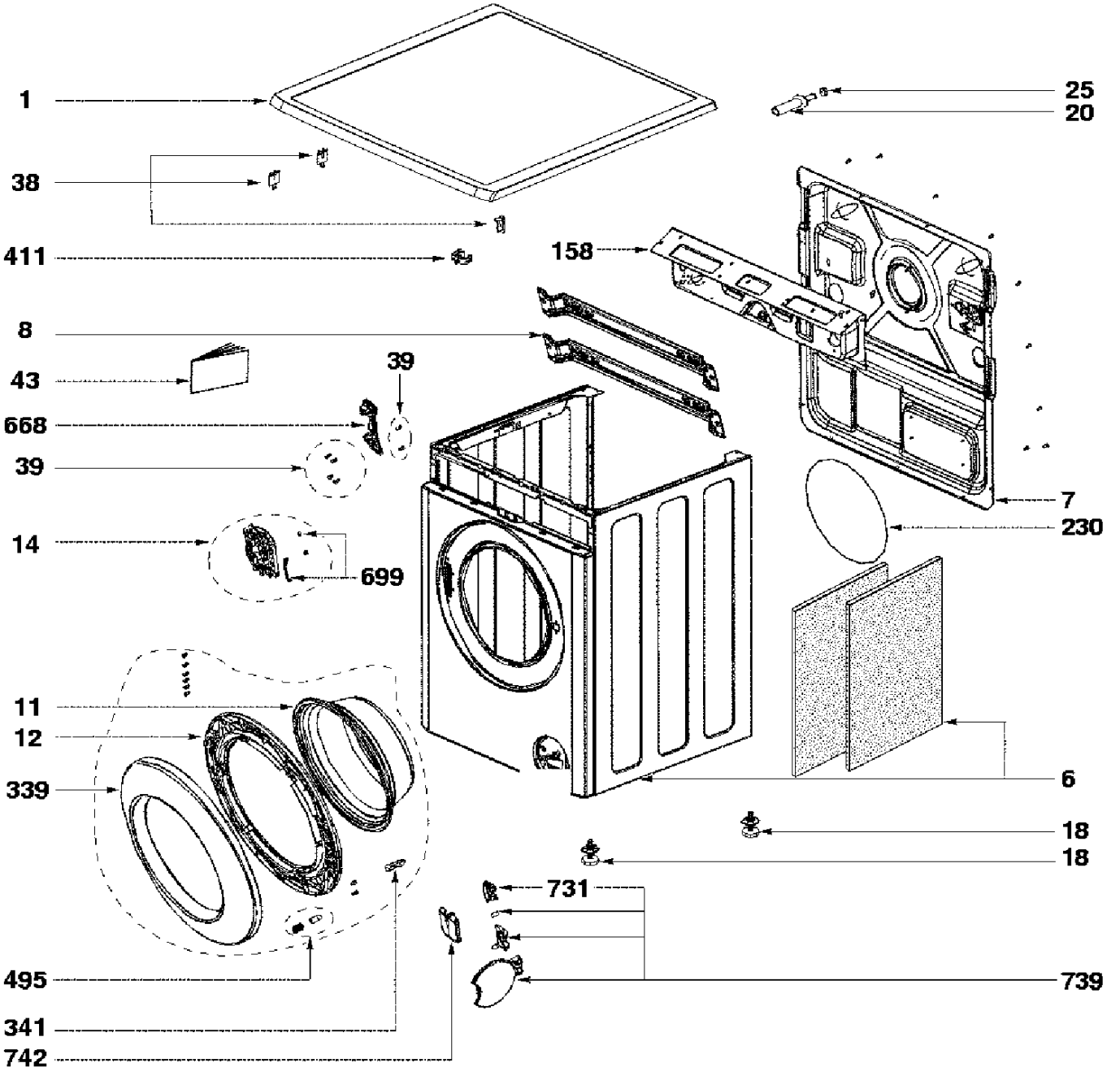
1
38
411
8
43
668
39
39
14
699
11
12
339
495
341
742
158
25
20
7
230
6
18
18
731
739

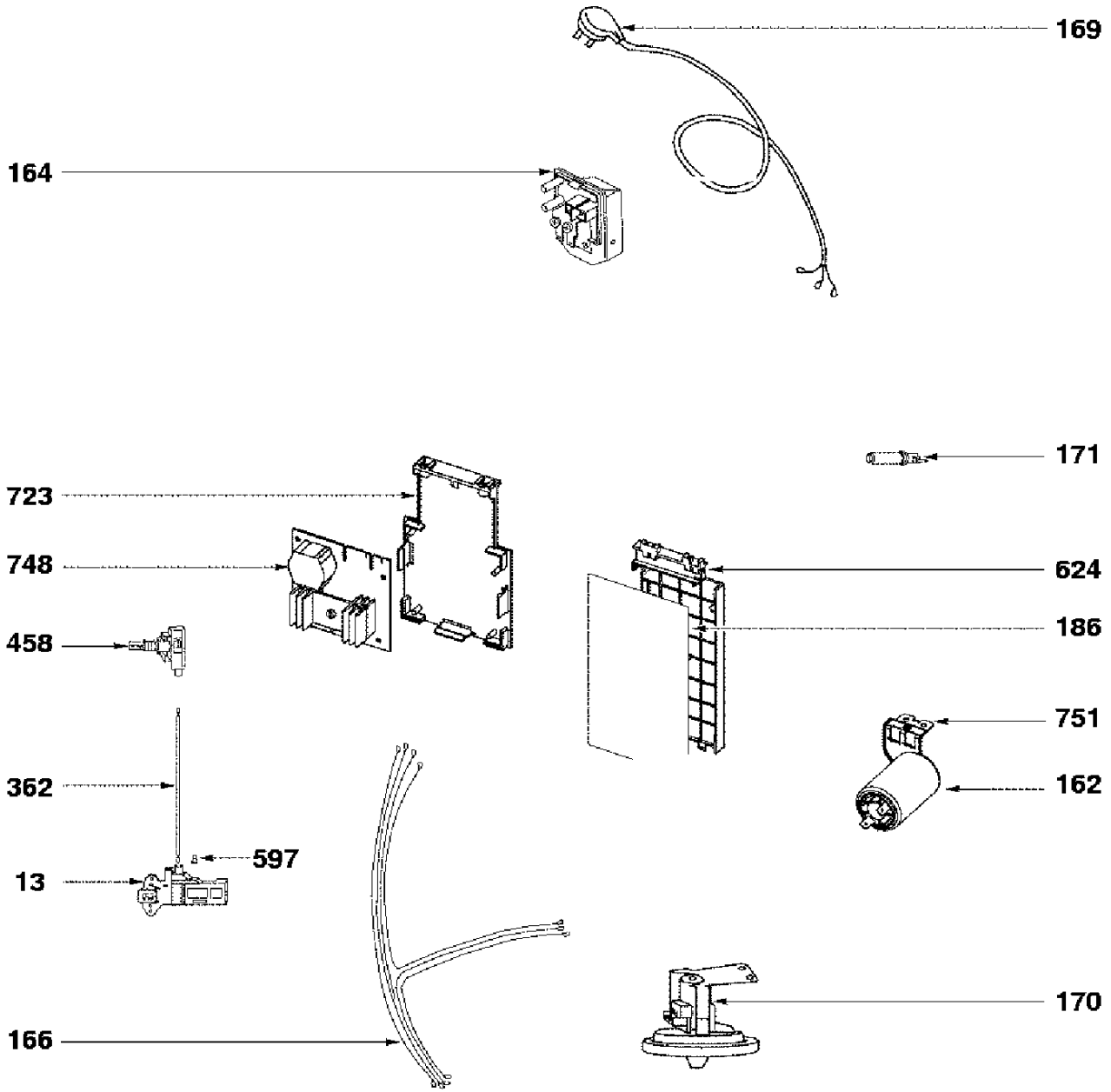
169
164
171
723
748
624
186
458
751
362
162
597
13
170
166

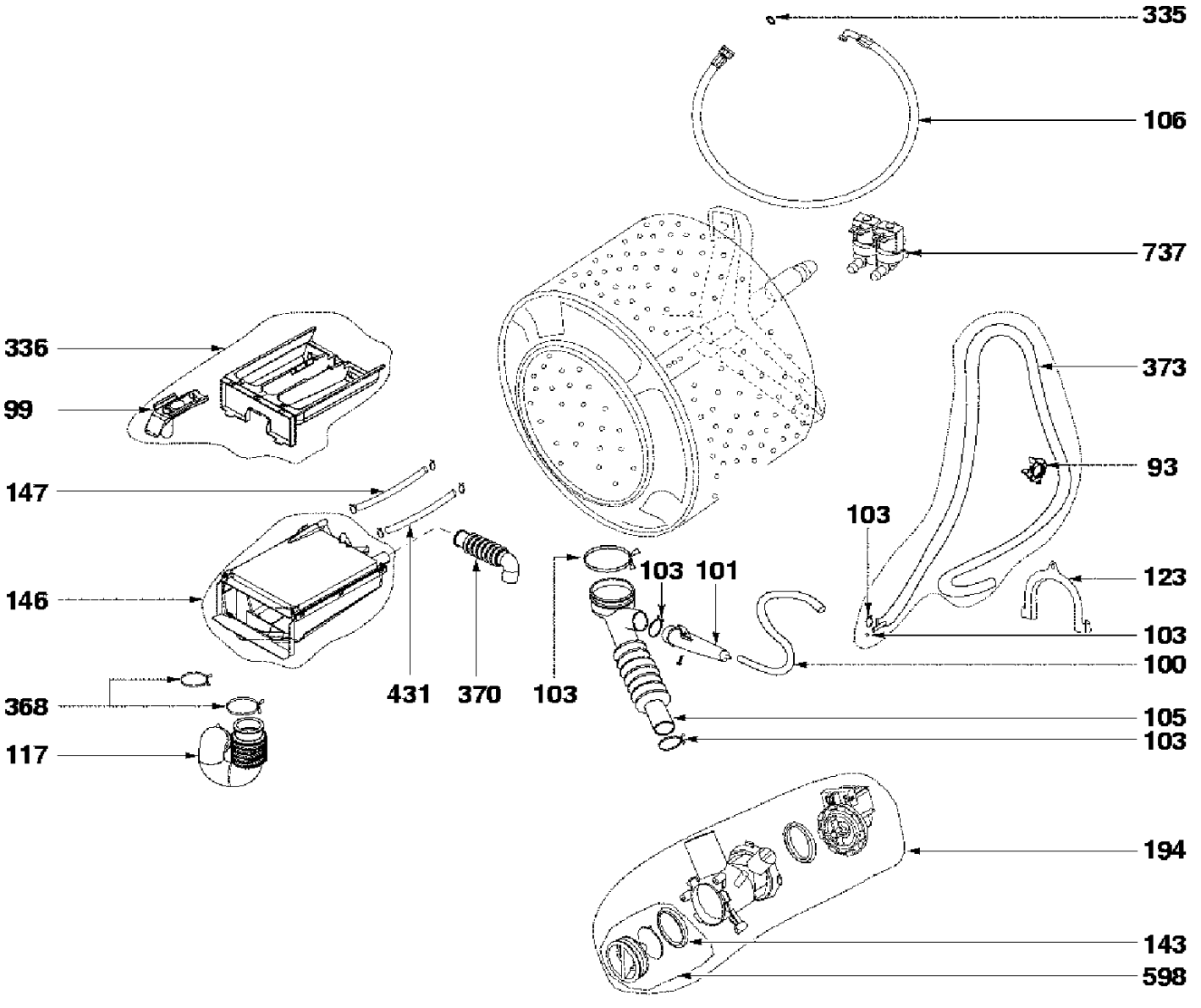
335
106
737
336
99
373
93
147
103
146
103
101
123
103
100
368
431
370
103
105
117
103
194
143
598

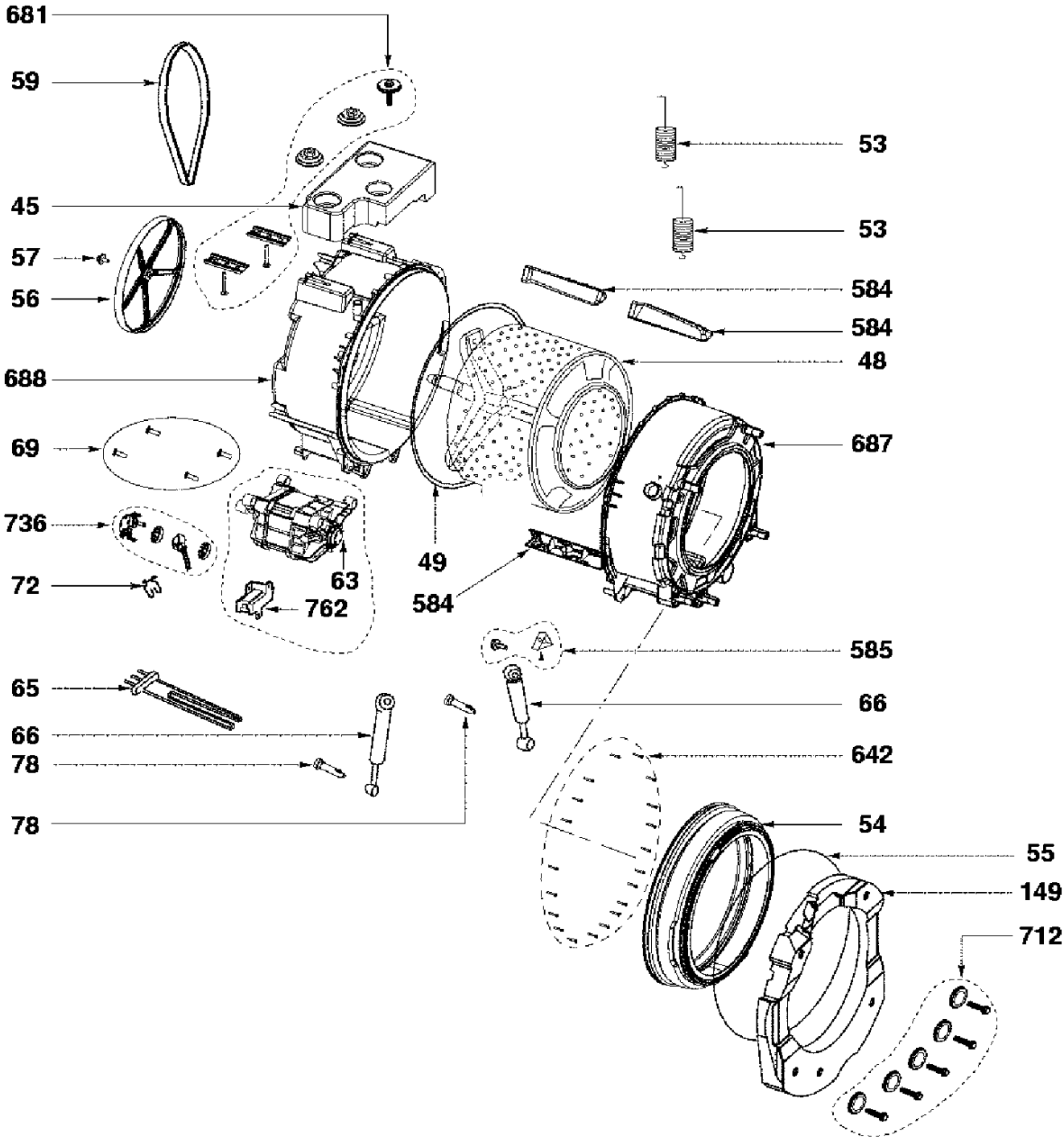
681
59
45
57
56
688
69
736
72
65
66
78
78
53
53
584
584
48
687
49
584
63
762
585
66
642
54
55
149
712